ICS SCHNEIDER MESSTECHNIK

Gleichspannungsregler
Tischgeräte
Nennleistung bis 210 W

Geräteeigenschaften

- Linearregler mit Trafoumschaltung
- kurzschlußfest
- automat. Betriebszustandsumschaltung CV/CC
- Spannungs- und Stromregelung
- getrennte U, I - Anzeigen
- Konvektionskühlung
- Ausgang massefrei
- mit Tragegriff

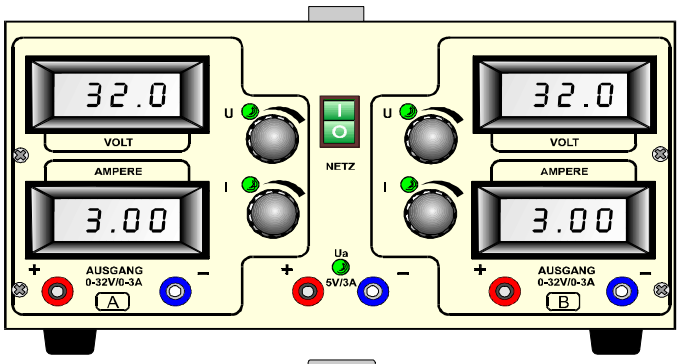

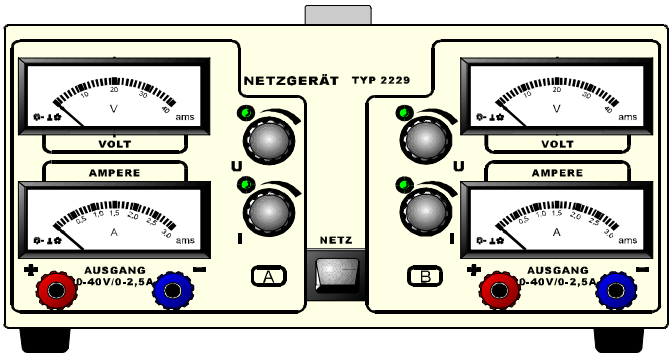

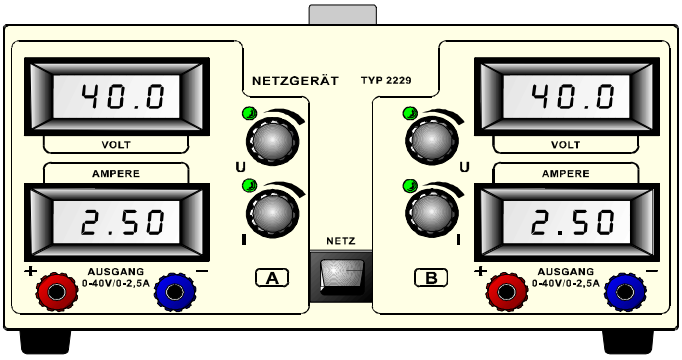

techn. Parameter

	Spezifikation \ Typ	2229.1		2229.2		2229.5		
DC	**Ausgangsspannung**	**0-40V**	**0-40V**	**0-40V**	**0-40V**	**0-32V**	**0-32V**	**5V**
DC	**Ausgangsstrom**	**0-2,5A**	**0-2,5A**	**0-2,5A**	**0-2,5A**	**0-3A**	**0-3A**	**3A**
	CV Stabilität Netz +6/-10%	20mV	20mV	20mV	20mV	20mV	20mV	5mV
	CV Stabilität Last 0-100%	40mV	40mV	40mV	40mV	40mV	40mV	30mV
	CV Restwelligkeit Ueff	2mV	2mV	2mV	2mV	2mV	2mV	1mV
	CC Stabilität Netz +6/-10%	2,5mA	2,5mA	2,5mA	2,5mA	2,5mA	2,5mA	
	CC Stabilität Last 0-100%	5mA	5mA	5mA	5mA	5mA	5mA	
	CC Restwelligkeit I eff	30mA	30mA	30mA	30mA	30mA	30mA	
	Ausregelzeit Last 10-100%	100µs						
	Einstellregler Ua / Ia	Wendelpoti für U und Potentiometer 270° für I				Wendelpoti für U und I		
	Einstellauflösung	0,10%						
	Kennlinie	U / I						
	Anzeige U / I	analog Klasse 5		digital LCD 3½ stellig 13mm				LED
	Betriebstemp.	0 - 35°C						
	max. relative Luftfeuchte	85% bei 35°C						
AC	Eingangsspannung	230 V +6 / -10% 48-62Hz						
AC	elektrische Sicherheit	EN 61010 ; EN 61558--2-4						
	Schutzklasse	I						
	EMV	EN 61000-6-3 ; EN 61000-6-2						
	Abmessungen BxHxT mm	260x140x230						
	Masse	ca. 8kg				ca. 8,5kg		

ICS Schneider Messtechnik GmbH
Briesestraße 59
D-16562 Hohen Neuendorf / OT Bergfelde

Tel.: 03303 / 504066
Fax: 03303 / 504068

info@ics-schneider.de
www.ics-schneider.de